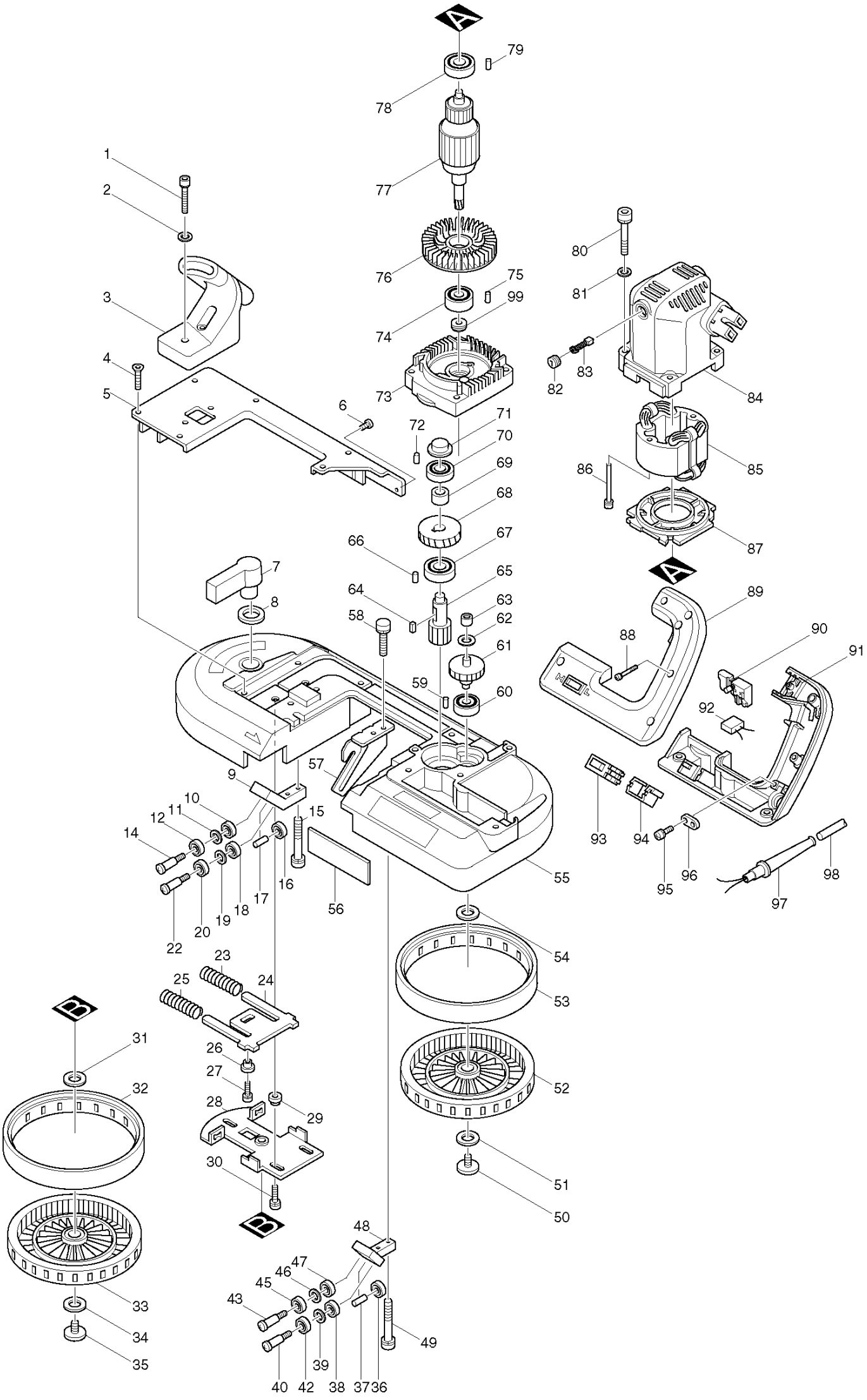
A
79
78
77
1
2
76
75
99
74
3
4
5
73
6
72
71
70
69
68
67
66
65
64
63
62
61
60
59
58
7
8
9
10
11
12
14
15
16
17
18
19
20
22
57
56
55
54
53
52
51
50
23
24
25
26
27
28
29
30
B
31
32
33
34
35
48
47
46
45
43
40
42
39
38
37
36
49
80
81
82
83
84
85
86
87
A
89
88
90
91
92
93
94
95
96
97
98

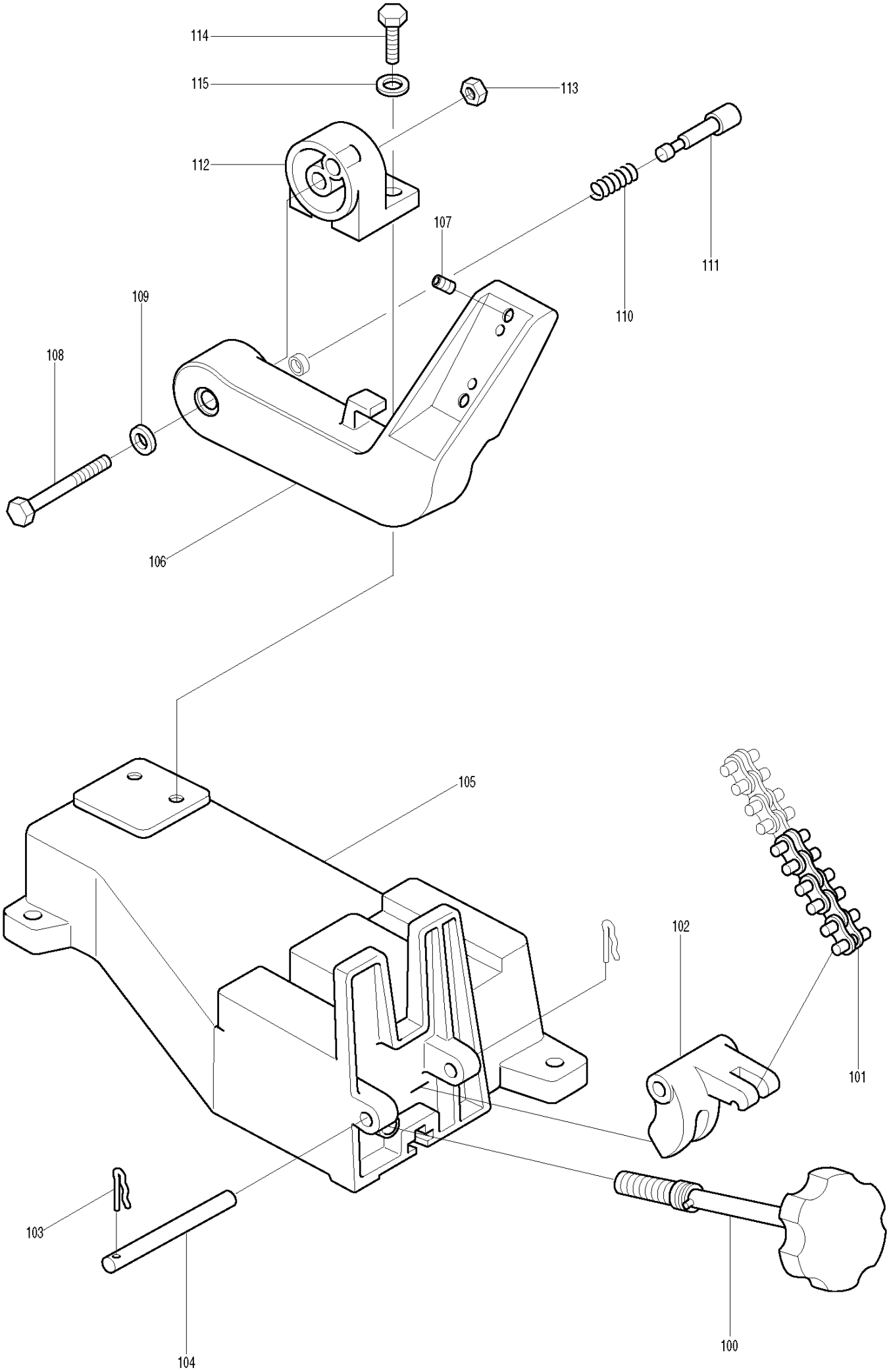
114
115
113
112
107
111
110
109
108
106
105
102
101
103
104
100