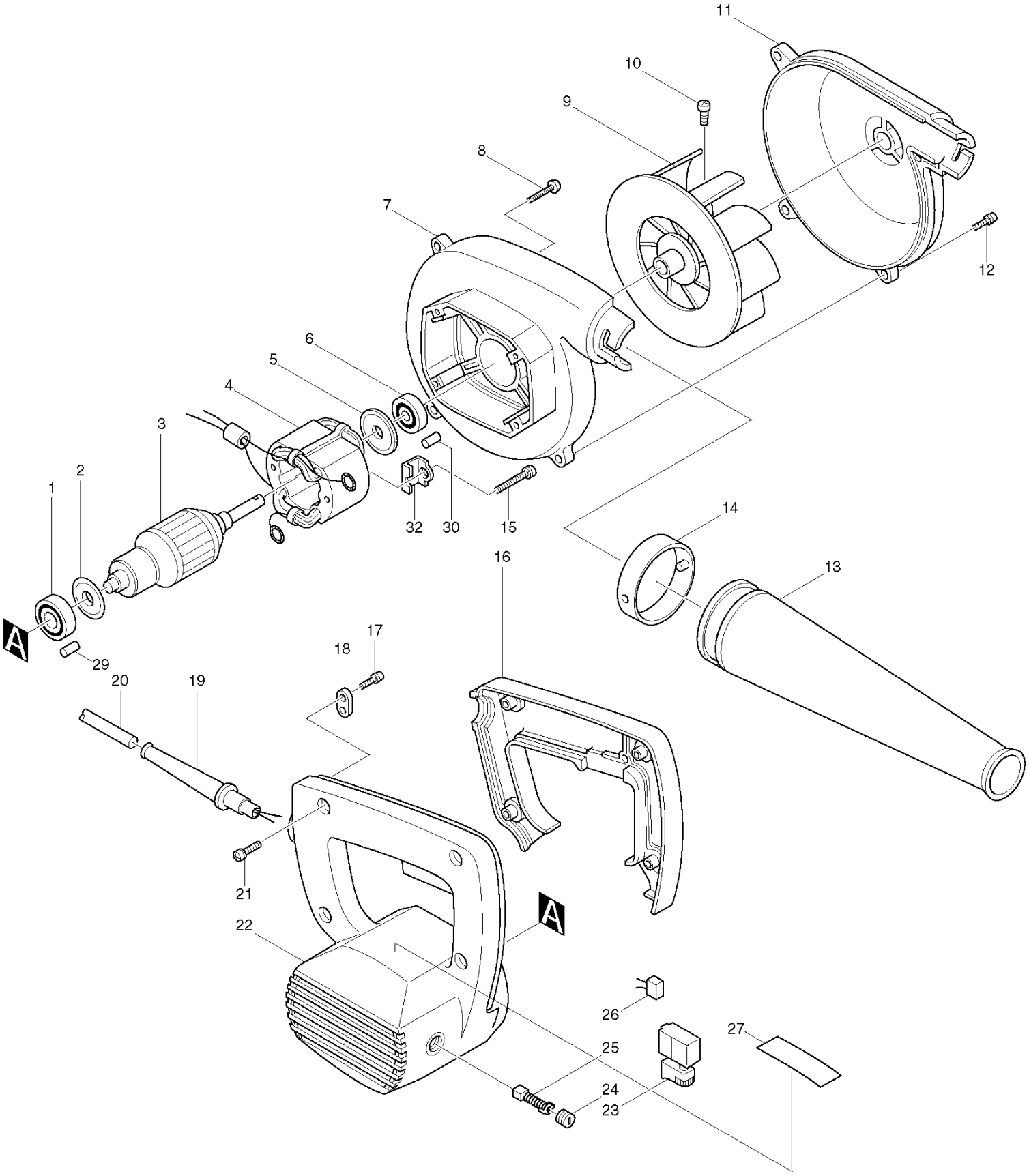
11
10
9
8
7
12
6
5
4
3
2
1
32
30
15
14
16
13
A
29
17
18
20
19
21
A
22
26
27
25
24
23