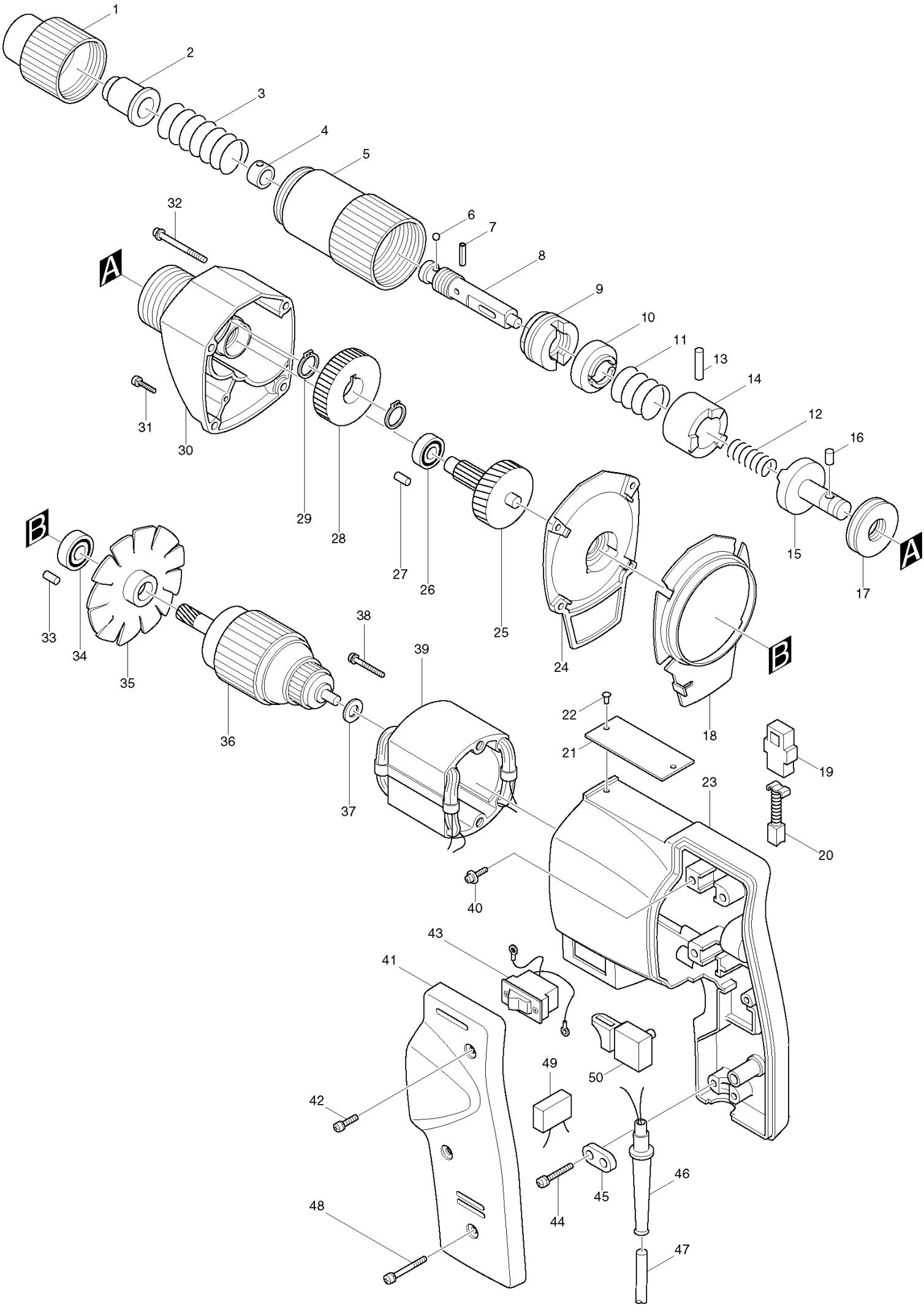
1
2
3
4
5
6
7
8
9
10
11
13
14
12
16
15
17
A
A
32
31
30
29
28
27
26
25
24
B
B
33
34
35
36
38
39
37
22
21
18
19
23
20
40
43
41
42
49
50
48
44
45
46
47