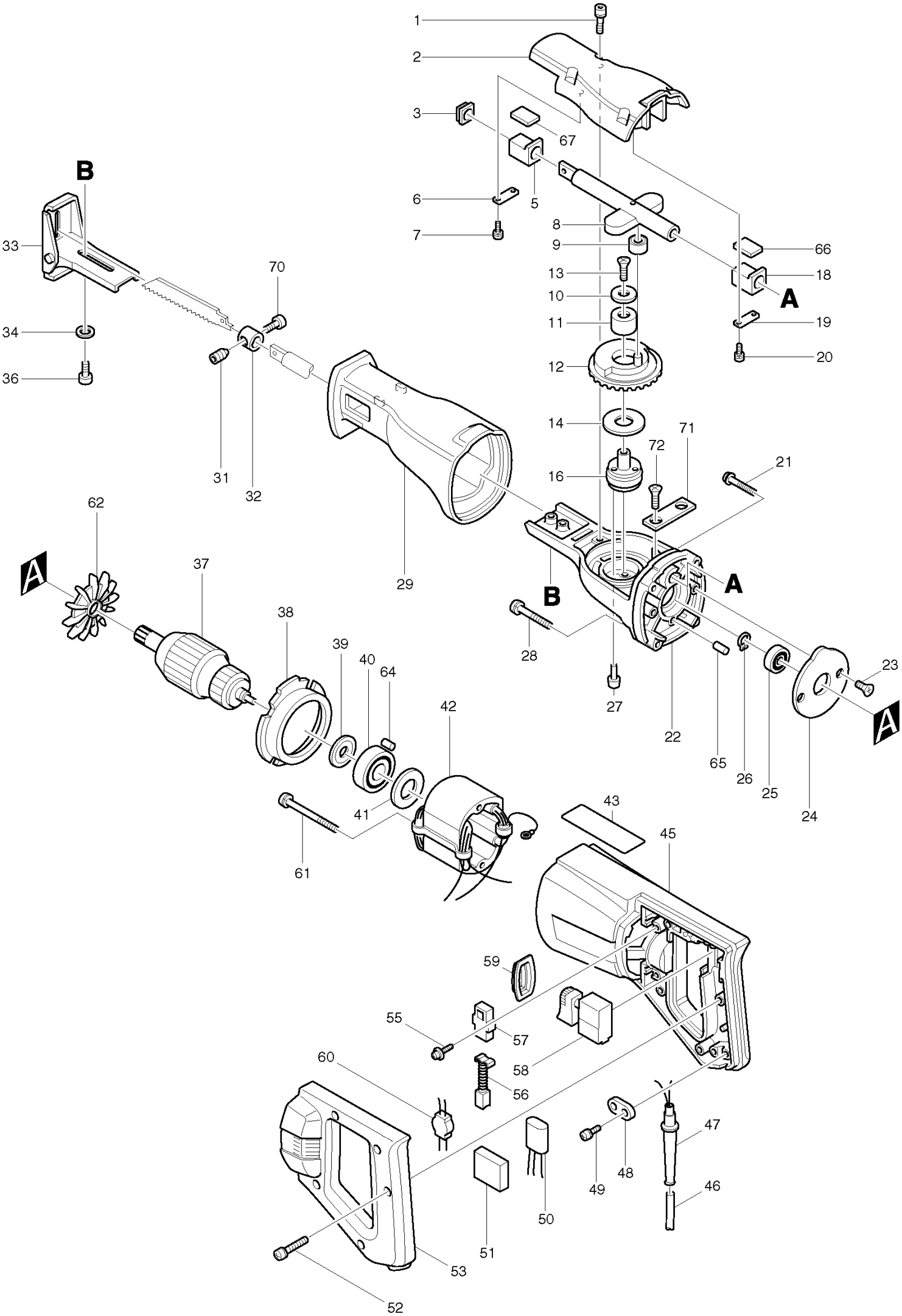
1
2
3
67
5
6
7
8
9
66
18
A
19
20
13
10
11
12
14
71
72
21
16
B
33
70
34
36
31
32
29
62
A
37
38
39
40
64
42
41
61
28
27
22
65
26
25
24
23
A
43
45
59
55
57
58
60
56
47
48
49
46
50
51
53
52