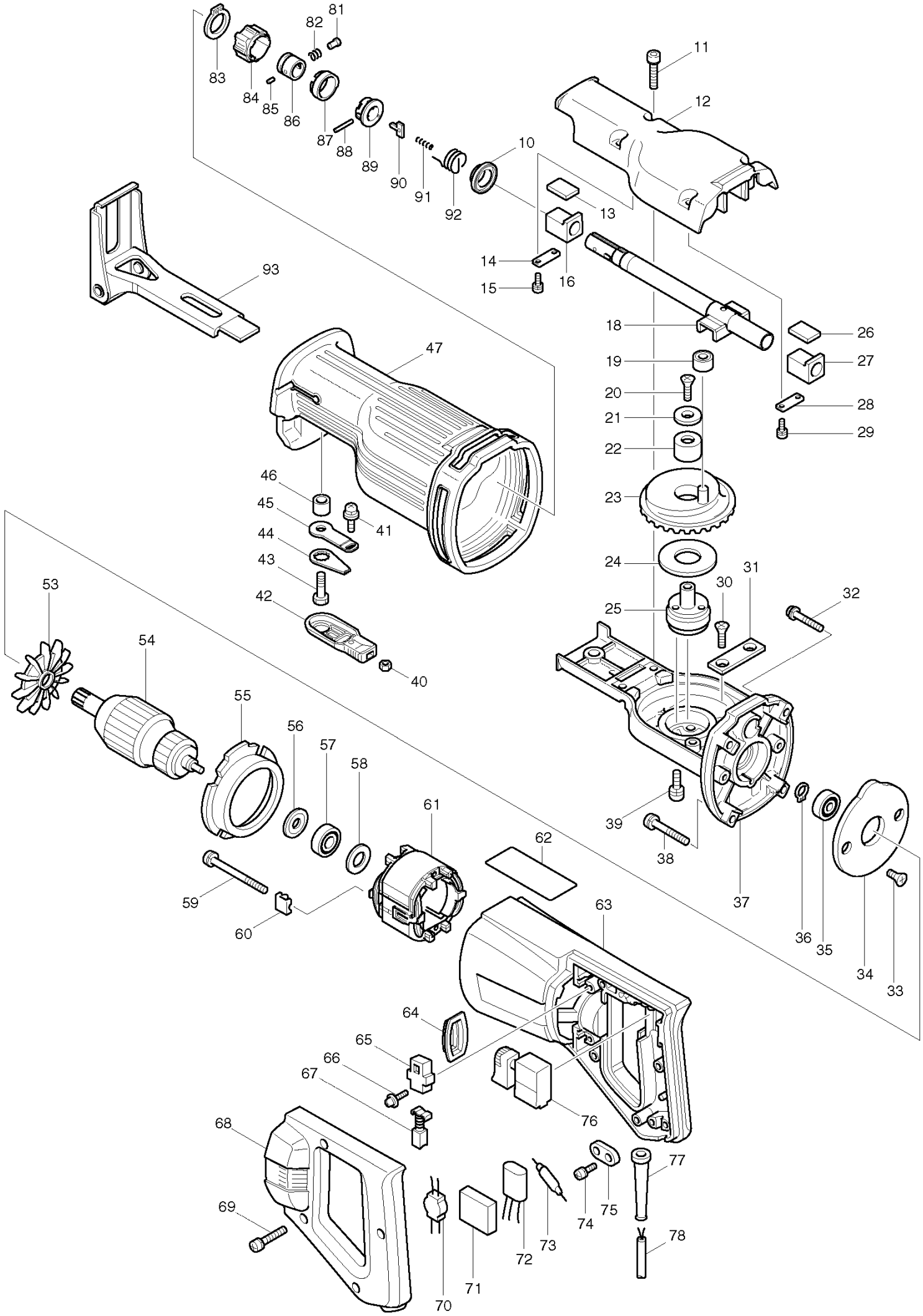
81
82
83
84
85
86
87
88
89
90
91
92
10
11
12
13
14
15
16
93
18
19
20
21
22
23
24
25
26
27
28
29
47
46
45
44
43
42
41
40
53
54
55
56
57
58
61
62
59
60
63
64
65
66
67
68
69
70
71
72
73
74
75
76
77
78
30
31
32
39
38
37
36
35
34
33