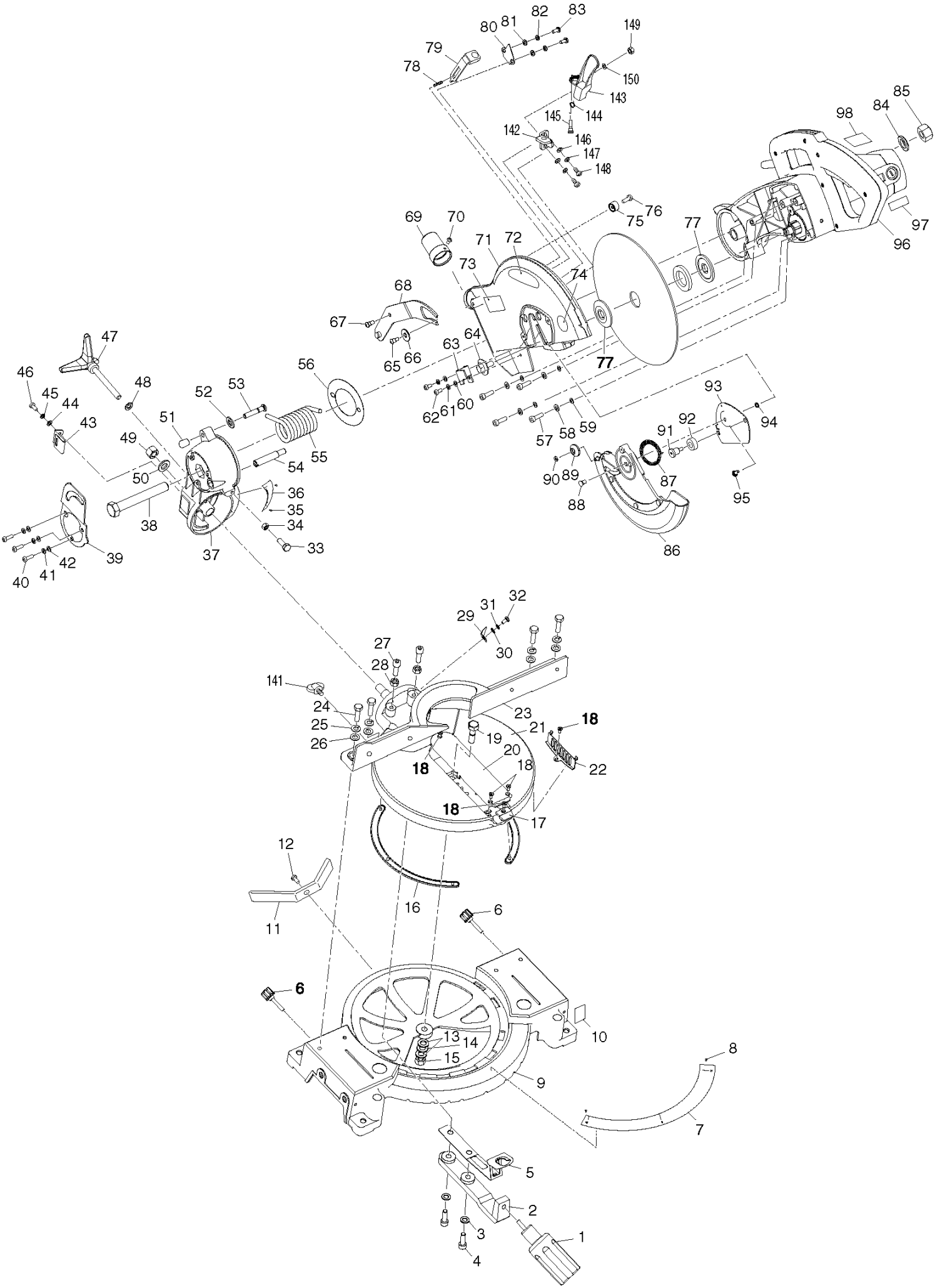

1
2
3
4
5
6
6
7
8
9
10
11
12
13
14
15
16
17
18
18
18
18
19
20
21
22
23
24
25
26
27
28
29
30
31
32
33
34
35
36
37
38
39
40
41
42
43
44
45
46
47
48
49
50
51
52
53
54
55
56
57
58
59
60
61
62
63
64
65
66
67
68
69
70
71
72
73
74
75
76
77
77
78
79
80
81
82
83
84
85
86
87
88
89
90
91
92
93
94
95
96
97
98
141
142
143
144
145
146
147
148
149
150

96

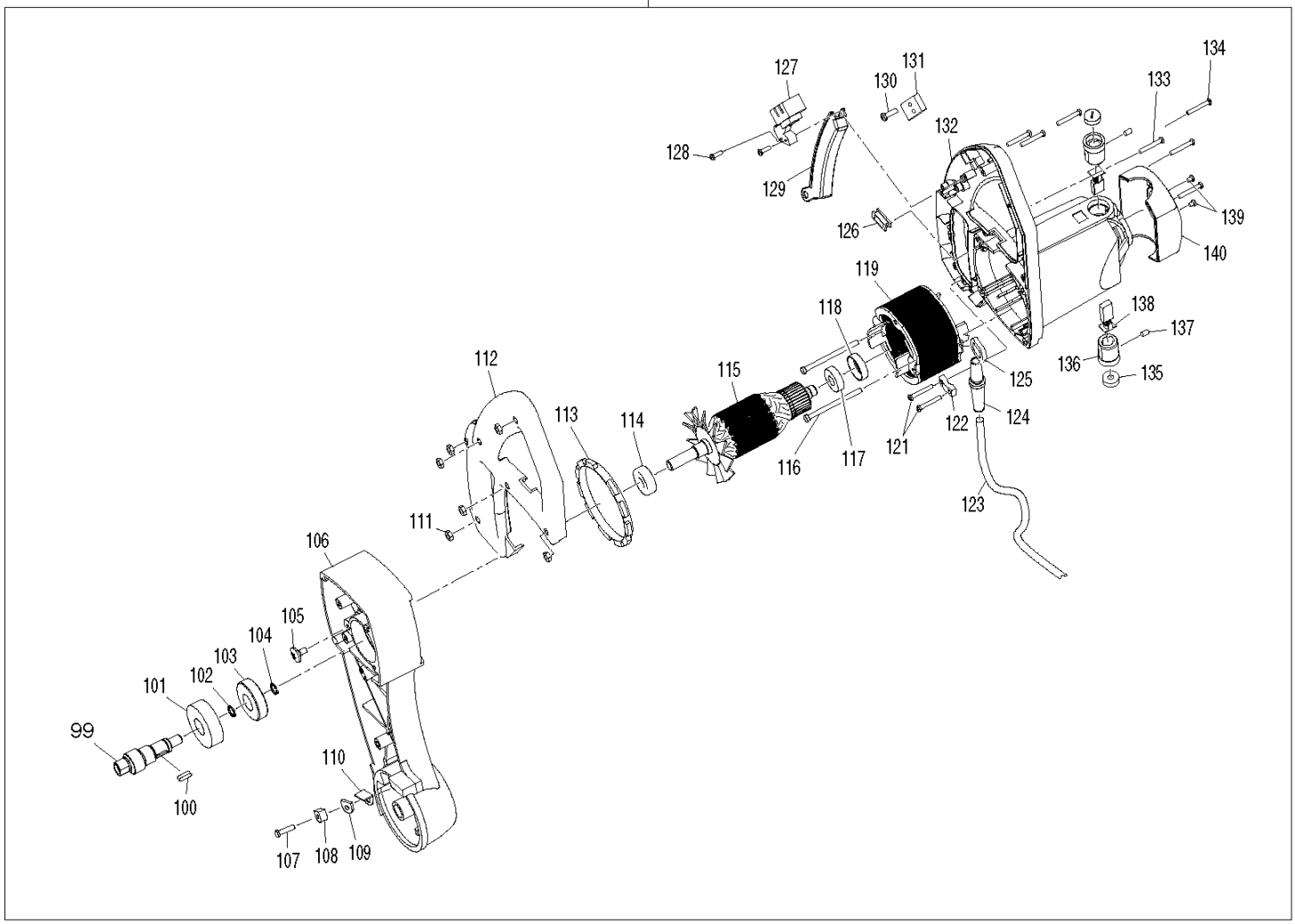

127
131
130
134
133
132
128
129
126
139
140
119
118
138
137
136
135
125
112
115
113
114
124
122
121
116
117
123
111
106
105
104
103
102
101
99
110
100
107
108
109